資料２

第４回北九州市空家等対策計画推進会議　配席表
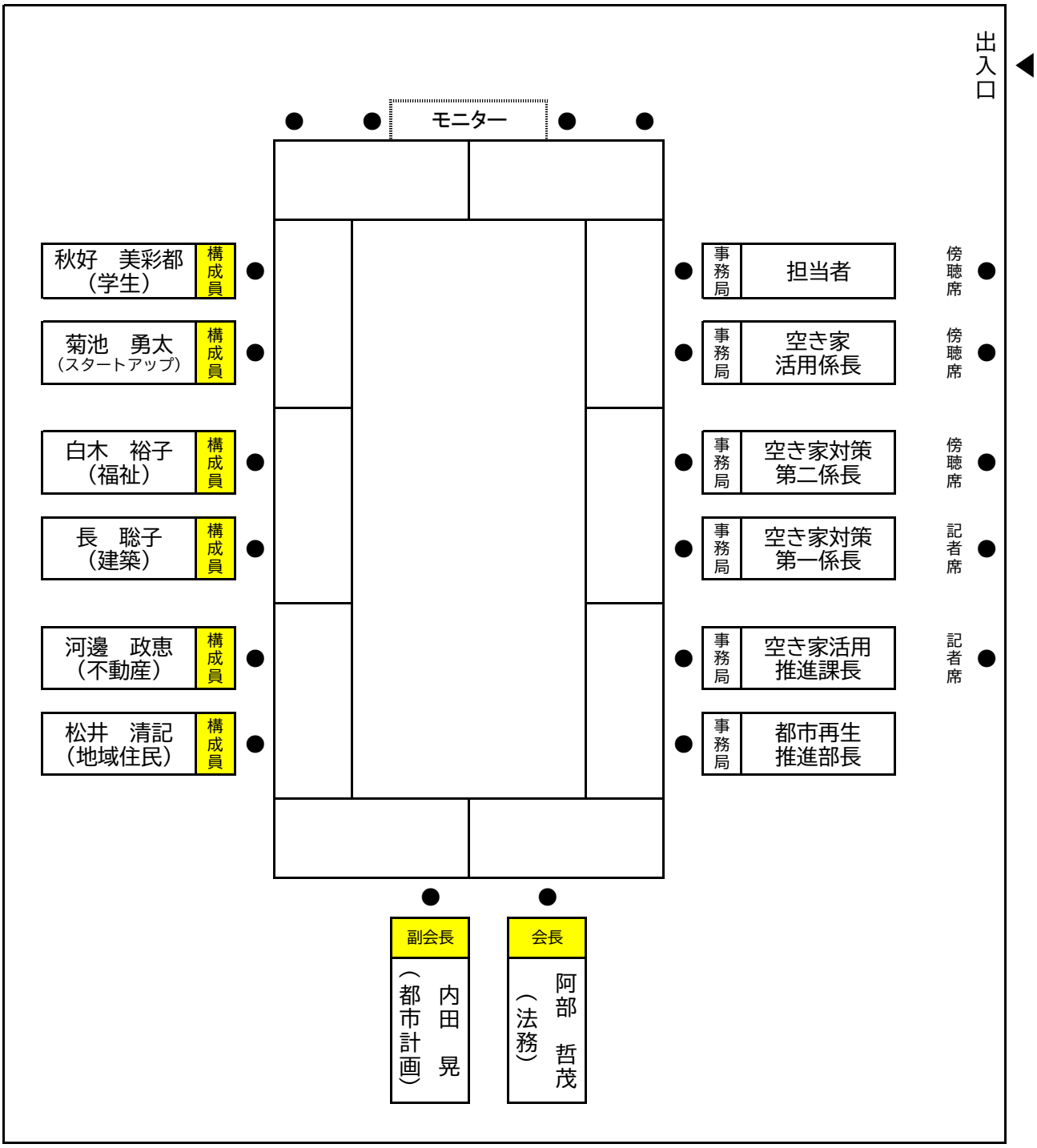
市庁舎１４階　１４１会議室